Bruksanvisning

LED-spegel rund FIANA 40/ 60 / 80 cm

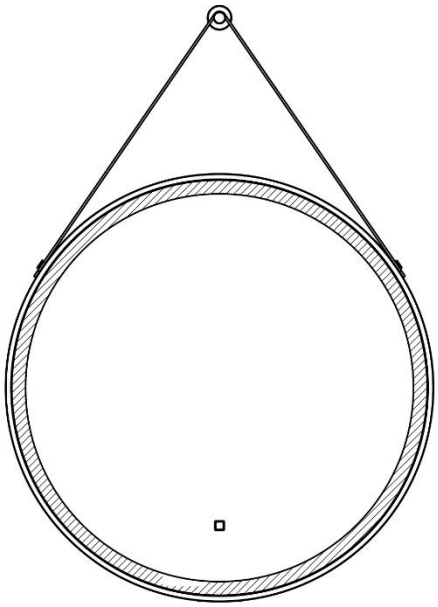

Designad i Tyskland

Innehållsförteckning

1. Allmänt ... 3
1.1. Produktöversikt ... 3
1.2. Allmänna anvisningar ... 3
1.3. Garanti ... 3
2. Information om bruksanvisningen ... 4
2.1. Tillgänglighet av bruksanvisningen ... 4
2.2. Målgrupper för bruksanvisningen ... 4
2.3. Information om översättningen ... 4
2.4. Förklaring av symboler ... 4
2.1 Allmänt om bruksanvisningen ... 5
2.2. Avsedd användning ... 5
2.3. Allmänna säkerhetsanvisningar ... 6
3. Produktens egenskaper ... 8
3.1 Tekniska data ... 8
4. Leveransomfattning ... 9
5. Montering ... 9
5.1. Säkerhetsanvisningar ... 9
5.2. Montering av produkten ... 10
6. Användning ... 12
6.1. Säkerhetsanvisningar ... 12
6.2. Första idrifttagningen ... 12
6.3. Drift ... 12
6.4. Lagringsplats ... 13
7. Felsökning ... 13
8. Underhåll och skötsel ... 14
8.1. Säkerhetsanvisningar ... 14
9. Demontering ... 14
9.1. Säkerhetsanvisningar ... 14
10. Avfallshantering ... 14
Elektriska och elektroniska apparater – information för privata hushåll ... 15

VIKTIGT:
BEVARA FÖR SENARE REFERENS.
LÄS NOGGRANT!

Kära kunder

Tack för att du har valt en produkt från **Home Deluxe GmbH**. Vi hoppas att du kommer att trivas med din nya LED-spegel FIANA.

Bruksanvisningen hjälper dig med montering, idrifttagning, användning och underhåll av produkten. Bruksanvisningen och säkerhetsanvisningarna måste läsas noggrant och i sin helhet. Följ dessa anvisningar för att undvika faror.

1. Allmänt

1.1. Produktöversikt

Modell: LED-spegel rund FIANA inkl. upphängning

Modell:	Artikel-ID:	Variant-ID:
LED-spegel rund FIANA-40cm	22166	57181
LED-spegel rund FIANA-60cm	20855	49911
LED-spegel rund FIANA-80 cm	20857	49913

1.2. Allmän information

För att uppfylla våra krav förbättrar vi ständigt kvaliteten, förenklar monteringen och användningen samt anpassar produkterna efter kundernas önskemål. På grund av dessa förändringar finns den aktuella versionen av bruksanvisningen på vår hemsida.

Beteckningen ”produkt” används i bruksanvisningen för ”LED-spegel rund FIANA”.

1.3. Garanti

De lagstadgade ansvars- och garantirättigheterna gäller från och med inköpsdatumet.
Home Deluxe GmbH tar inget ansvar för skador som uppstår till följd av att bruksanvisningen inte följs. Reklamationer som uppstår till följd av felaktig montering eller användning omfattas inte av garantin. Vid fel på produkten, vänligen kontakta vår kundtjänst skriftligen via kontaktformuläret på vår hemsida och ange produktnamn, serienummer och bifoga ett foto av typskylten:

Home Deluxe GmbH
Schanzeweg 2
32312 Lübbecke
Tyskland
Tel.: +49 (0)5743 6181-0
www.home-deluxe-gmbh.de

Om du har ytterligare frågor är vår kundtjänst gärna till din tjänst via kontaktformuläret.

2. Information om bruksanvisningen

2.1. Tillgänglighet av bruksanvisningen

Bruksanvisningen är en del av produkten och ska förvaras i sin helhet i omedelbar närhet av produkten.

Om produkten överlåts till tredje part ska bruksanvisningen också överlämnas.

2.2. Målgrupper för bruksanvisningen

Bruksanvisningen måste läsas och följas av alla personer som är involverade i någon av följande aktiviteter eller användningar:

- Uppackning
- Montering/installation
- Idrifttagning/drift
- Underhåll/kontroll/skötsel
- Felsökning/reparation
- Avfallshantering

2.3. Information om översättningen

Den ursprungliga bruksanvisningen är skriven på tyska. Alla andra tillgängliga språk är översättningar av den tyska versionen.

2.4. Förklaring av symboler

Symbol	Symbolförklaring
	**VARNING** Symbolen indikerar möjliga faror som kan leda till livshotande och allvarliga skador. Läs den relevanta anvisningen innan du utför motsvarande monterings- eller användningssteg.
	**INFO** Symbolen ger viktig information och indikerar materiella skador. Läs igenom denna information innan du utför respektive monterings- eller användningssteg för att förstå eventuella problem och undvika skador.
	**CE-märkning** Symbolen anger att produkten uppfyller de gällande krav som Europeiska gemenskapen ställer på oss. Den aktuella försäkran om överensstämmelse kan erhållas på begäran från Home Deluxe GmbH.
	**Läs bruksanvisningen** Symbolen indikerar att bruksanvisningen måste läsas noggrant innan montering/installation och/eller användning av enheten.
	**Avfallshantering av elektriska och elektroniska apparater** Elektriska och elektroniska apparater får inte kasseras med hushållsavfallet!
	**Växelström** Symbolen indikerar att produkten drivs med växelström.
	**Skyddsklass I**

Symbol	Symbolförklaring
	Symbolen indikerar att alla ledande delar av utrustningens hölje måste anslutas till skyddsledarsystemet i den fasta elinstallationen. Det är en skyddsjordning. Vid en felström bryts strömkretsen av en säkring.
IP44	**Skyddsklass** **1. Kod:** Skyddad mot fasta främmande föremål med en diameter ≥ 1,0 mm **2. Kodex:** Skydd mot stänkande vatten från alla håll

2.1. Allmänt om bruksanvisningen

Bruksanvisningen avser LED-spegeln Rund FIANA. Den innehåller viktig information om montering och drift. Bruksanvisningen, särskilt säkerhetsanvisningarna, måste läsas noggrant innan produkten tas i bruk. Förvara bruksanvisningen på ett säkert ställe. Använd produkten endast enligt beskrivningen i denna bruksanvisning för att undvika oavsiktliga skador eller personskador. Om du överlåter produkten till tredje part måste även denna bruksanvisning överlämnas.

2.2. Avsedd användning

Produkten är av hög kvalitet, hållbar och avsedd eller lämplig för användning i privata hushåll i rimlig och vanlig omfattning. Utöver detta är vår produkt **inte** avsedd för kommersiellt bruk. Kommersiell användning är endast tillåten med skriftligt tillstånd från Home Deluxe GmbH.

Använd produkten endast enligt beskrivningen i denna bruksanvisning. All annan användning anses vara icke avsedd och kan leda till materiella skador eller personskador. Tillverkaren tar inget ansvar för skador som uppstår eller har uppstått till följd av icke avsedd eller felaktig användning.

2.3. Allmänna säkerhetsanvisningar

Allmänna faroangivelser



- Felaktig hantering kan leda till allvarliga personskador och materiella skador. Därför får montering, installation, idrifttagning samt felsökning, underhålls- och reparationsarbeten endast utföras av kvalificerad personal.
- Montera produkten endast på väggar.
- Produkten kan användas av barn från 8 år och uppåt, samt av personer med nedsatt fysisk, sensorisk eller mental förmåga eller brist på erfarenhet och kunskap, om de övervakas eller har fått instruktioner om säker användning av produkten och förstår de risker som är förknippade med den.
- Montera **endast** produkten om leveransen är komplett och felfri.
- Se till att alla delar är korrekt monterade. Felaktig montering kan medföra risk för personskada. Skadade delar kan påverka säkerheten och funktionen.
- Gör inga konstruktiva ändringar på produkten. För att göra ändringar krävs skriftligt tillstånd från tillverkaren och ändringarna måste utföras enligt anvisningarna.
- Kontrollera regelbundet fästningen .
- Montera produkten endast på väggar som tål produktens vikt under lång tid. Använd lämpligt monteringsmaterial (pluggar) för rätt väggkvalitet. Om väggen uppvisar skador (t.ex. sprickor etc.), konsultera en fackman.
- Produkten är inte avsedd för montering i tak och får inte monteras där.
- **Risk för skador:** Titta inte direkt in i ljuset och rikta inte ljuset mot andra personers ögon, detta kan orsaka allvarliga ögonskador.

Fara för barn



- Håll barn borta från förpackningsmaterial. Det finns risk för kvävning vid förtäring!
- Håll barn borta från monteringsplatsen under monteringen. Leveransen innehåller smådelar som kan sväljas eller orsaka allvarliga skador .
- Se till att små barn inte stoppar smådelar i munnen.
- Produkten är inte en leksak, klättervägg eller sportutrustning. De enskilda delarna av produkten kan gå sönder och falla ner vid stor belastning, vilket kan leda till dödsfall.
- Montera inte produkten direkt på eller i omedelbar närhet av en lekplats.
- Förklara för barnen hur produkten ska användas på rätt sätt och lämna dem aldrig utan uppsikt när de leker.

Risk för skador
Felaktig hantering av produkten kan leda till skador



- Kontrollera produkten före varje användning för att se om den har synliga skador.
- Produkten får inte användas om den är skadad. Skadade delar måste repareras eller bytas ut mot originalreservdelar.
- Se till att produkten är ordentligt monterad för att undvika skador.
- För att undvika risk för elstötar måste all installation och underhåll utföras av en behörig elektriker.
- Om nätkabeln till strömförsörjningen är skadad, ta produkten ur bruk tills nätkabeln har bytts ut av tillverkaren, dess kundtjänst eller en behörig elektriker.
- **Livsfara på grund av elektrisk spänning**: Vid beröring av spänningsförande delar föreligger omedelbar livsfara. Skador på isoleringen eller enskilda komponenter kan vara livsfarliga. -> Vid skador på isoleringen ska strömförsörjningen omedelbart kopplas bort och reparation ombesörjas.

Risk för skador



- Felaktig hantering av produkten kan leda till skador.
- Reparations- och underhållsarbeten på elektroniken får endast utföras av en kvalificerad elektriker.
- Öppna inte förpackningen med vassa föremål (t.ex. kniv, sax eller liknande), eftersom produkten kan skadas.
- Klättra inte på produkten, delar kan falla av.
- Använd inte produkten i närheten av värmekällor eller öppen eld.

Explosionsfara



- Förvara inte lättantändliga, lättbrännbara eller explosiva ämnen inuti produkten.

3. Produktens egenskaper

3.1 Tekniska data

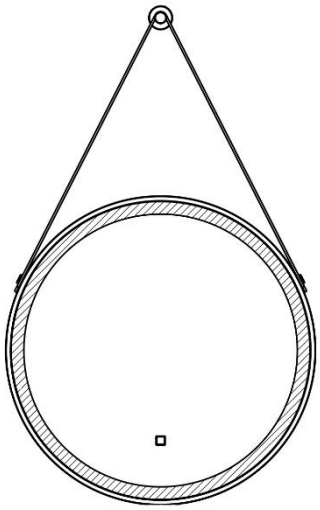

LED-spegel rund FIANA	40 cm	60 cm	80 cm
Spegeltjocklek	4 mm	4 mm	4 mm
Vikt	2 kg	6 kg	8 kg
Kallvitt ljus	6500 K	6500 K	6500 K
Neutralt vitt ljus	4000 K	4000 K	4000 K
Varmvitt ljus	3000 K	3000 K	3000 K
Spänning	220–240 V AC	220–240 V AC	220–240 V AC
Frekvens	50/60 Hz	50/60 Hz	50/60 Hz
Skyddsklass	IP 44	IP 44	IP 44
Total effekt	14 W	23 W	23 W
Ljusflöde	1320 lm	2180 lm	2180 lm

Denna produkt innehåller en ljuskälla i energieffektivitetsklass F.



4. Leverans

Kontrollera att förpackningen inte har några yttre skador vid leveransen. Kontrollera dessutom omedelbart efter uppackningen att leveransen är komplett och att produkten och alla komponenter är i felfritt skick. Montera endast produkten om leveransen är komplett och oskadad.

Komponenter

Nr	Beskrivning	Antal	Komponent
A	LED-spegel FIANA	1	
B	Pluggar	2	
C	Fäste (endast för 40 cm-varianten)	2	
D	Skruv	2	

5. Montering

- All information om säkerhet och hälsa måste läsas.

5.1. Säkerhetsanvisningar

Risk för skador

Felaktig hantering vid montering kan leda till skador.

- Se till att paketet öppnas uppifrån.
- För att montera produkten krävs omfattande tekniska kunskaper. Montera **endast** produkten själv om
  - Du är säker på att produkten kan monteras på den plats som valts för monteringen.
  - du förstår bruksanvisningen.
  - du har de nödvändiga verktygen.
  - du har nödvändiga tekniska kunskaper.
- Håll barn och husdjur borta från produktens installationsplats under monteringen. Leveransen innehåller smådelar som kan sväljas eller orsaka allvarliga skador.
- Montera **endast** produkten om leveransen är komplett och felfri.
- Kontrollera före montering av produkten att väggen på platsen tål belastningen på lång sikt. Använd rätt fästmaterial beroende på väggens beskaffenhet. Om väggen uppvisar skador (t.ex. sprickor etc.), konsultera en statikexpert.
- Kontrollera väggen före montering för att se om det finns kablar eller andra ledningar under puts/sten.
- Observera att fästmaterialets bärförmåga och borrhålens geometri är av avgörande betydelse.
- Felaktig användning, monteringsfel eller skador som uppstår vid monteringen omfattas inte av garantin.

- Gör inga konstruktiva ändringar av produkten utan att först rådfråga tillverkaren, eftersom detta kan leda till farliga situationer och medför att garantin upphör att gälla.
- Minst två personer krävs för montering av produkten.
- Bär skyddskläder, såsom skyddsglasögon, skyddsskor och skyddshandskar, vid monteringen.
- **Vi vill påpeka att Home Deluxe GmbH i princip inte står för några kostnader för montering eller hantverksmässiga tjänster, såsom elektrikerkostnader eller liknande kostnader för fackpersonal.**

5.2. Montering av produkten

Produkten levereras i delar och är enkel att montera. Följ monteringsanvisningarna noggrant. Om anvisningarna inte följs kan produktens funktion och säkerhet inte garanteras.

Nödvändiga verktyg

	Blyertspenna		Måttband
	Borrmaskin		

- **Observera:** Följande anvisningar måste läsas noggrant.

Bild	Beskrivning
LED-spegel rund FIANA 40 cm 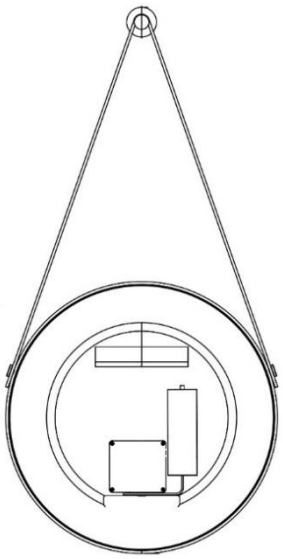	**Steg 1**: Borra hålen för pluggarna och sätt i krokarna. Se till att krokarna sitter ordentligt och inte faller ut. Häng sedan upp LED-spegeln. **Observera:** Anslutningen av LED-spegeln bör **endast** utföras av en elektriker.
LED-spegel rund FIANA 60 cm 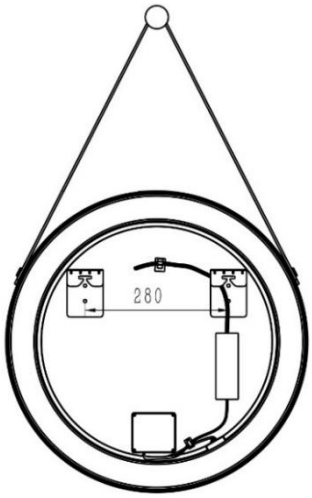	**Steg 1:** Borra hålen för pluggarna med ett avstånd på 280 mm och sätt i krokarna. Se till att krokarna sitter ordentligt och inte faller ut. Häng sedan upp LED-spegeln. **Observera**: Anslutningen av LED-spegeln bör **endast** utföras av en elektriker.
LED-spegel rund FIANA 80 cm 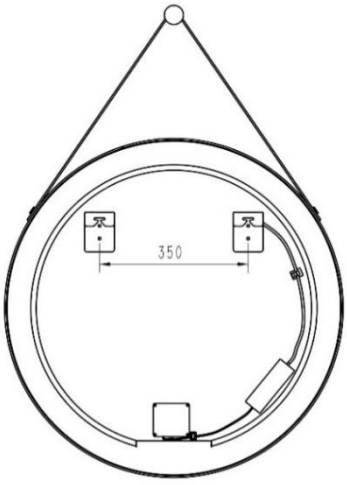	**Steg 1:** Borra hål för pluggarna med ett avstånd på 350 mm och sätt i krokarna. Se till att krokarna sitter ordentligt och inte faller ut. Häng sedan upp LED-spegeln. **Obs!** Anslutningen av LED-spegeln bör **endast** utföras av en elektriker.

6. Användning

6.1. Säkerhetsanvisningar

Följande information om säkerhet och hälsa måste läsas noggrant.

Risk för skador

Felaktig hantering vid användning kan leda till skador

- Använd inte skadade eller ofullständiga produkter.
- Gör inga konstruktiva ändringar av produkten utan att först rådfråga tillverkaren.
- Produkten är inte en leksak, klättervägg eller sportutrustning. Barn får inte leka med produkten.
- Om produktens strömkabel är skadad, ta produkten ur bruk och kontakta tillverkaren för ytterligare instruktioner.
- Häng inte upp några föremål på produkten.

6.2. Första användningen

Kontrollera produkten för skador före första användningen. Produkten får endast användas om den är oskadad.

6.3. Användning

Kontrollera att produkten är i

- att den är i gott skick.
- den elektriska anslutningen.

6.4. Användning

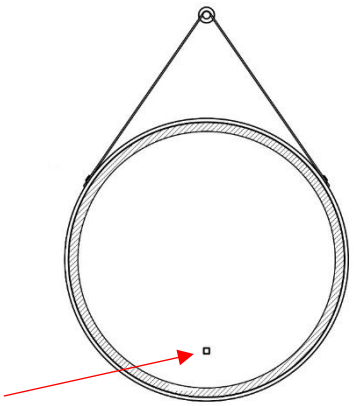

Användning av LED-belysning och värmefunktion

- Tryck en gång = LED-belysningen tänds
- Tryck en andra gång = LED-belysningen slocknar
- Tryck en tredje gång = färgfunktion (färgval)
- Efter att LED-belysningen har stängts av aktiveras minnesfunktionen efter 8 sekunder
- Håll ned = dimmerfunktion

LED-belysningen är endast avsedd för scen-/accentbelysning och är inte lämplig för andra användningsområden.

6.5. Förvaringsplats



- Förvara produkten på en sval och torr plats

7. Felsökning

Om följande fel uppstår under drift, kontrollera följande felorsaker med hjälp av tabellen nedan. Om felet inte kan åtgärdas med de angivna åtgärderna, ta produkten ur drift.

Fel	Möjlig orsak	Lösning
Produkten skakar eller svänger.	- Fästskruvarna har lossnat - Produkten är felaktigt eller snett monterad i anordningen - Felaktigt fästmaterial har använts	- Dra åt fästskruvarna - Kontrollera produkten och häng upp den korrekt. - Hålen har borrats felaktigt - Fästmaterialet måste passa väggens beskaffenhet (t.ex. rätt pluggar)
Produkten går inte att slå på	- Ingen nätspänning	- Kontrollera strömförsörjningen - Kontrollera FI-skyddet
Produkten hänger snett	- Fästskruvarna har lossnat - Produkten utsätts för för stor belastning	- Dra åt fästskruvarna - Avlasta produkten

Om ytterligare problem uppstår med produkten, kontakta oss.

8. Underhåll och skötsel

8.1. Säkerhetsanvisningar

Risk för skador
Felaktig hantering under drift kan leda till skador



- Innan rengöring/underhåll/skötsel måste produktens strömförsörjning kopplas bort.
- Koppla bort produkten från strömförsörjningen om arbete, t.ex. fönsterputsning, utförs i närheten.
- Använd inte produkten om arbete, t.ex. fönsterputsning, utförs i närheten.
- Produktens nätkabel får endast bytas ut mot samma typ av kabel som levererades av tillverkaren. Kontakta tillverkarens kundtjänst.
- Rengöring och underhåll får inte utföras av barn.



Rengör ytorna med en fuktig trasa och milt rengöringsmedel. Använd inte aggressiva rengöringsmedel eller högtryckstvätt för rengöring. Följ även rengöringsmedlets tillverkares anvisningar.

- LED-belysningen kan inte bytas ut när lampan har nått sin livslängd. Hela LED-belysningen måste bytas ut.

9. Demontering

9.1. Säkerhetsanvisningar

Risk för skador
Felaktig hantering vid demontering kan leda till skador



- Koppla bort produkten från strömförsörjningen innan demontering. Vid kontakt med spänningsförande komponenter kan det uppstå en elektrisk stöt, vilket kan leda till brännskador eller dödsfall.
- Säkra produkten mot fall innan demontering.

Demonteringen av produkten ska utföras i omvänd ordning jämfört med monteringen. (**se kapitlet Montering**)

10. Anvisningar för avfallshantering



- Kassera produkten och alla komponenter i enlighet med lokala och nationella bestämmelser för att undvika skador på miljön.
- Våra förpackningar är tillverkade av miljövänliga material. De kan återvinnas och därmed tjäna som värdefulla råvaror. Kassera förpackningsmaterialet (kartonger, smutsiga förpackningar etc.) separat och på ett korrekt sätt enligt gällande nationella bestämmelser.
- Kontakta kundtjänst om du är osäker på hur du ska göra dig av med produkten.
- Information om korrekt avfallshantering finns även hos lokala avfallscentraler.

Elektro- och elektronikutrustning – information för privata hushåll

Lagen om elektriska och elektroniska apparater (ElektroG) innehåller en rad krav på hantering av elektriska och elektroniska apparater. De viktigaste är sammanställda här.

1. Separat insamling av gamla apparater

Elektro- och elektronikutrustning som har blivit avfall kallas gammal utrustning. Ägare av gammal utrustning måste lämna in den separat från osorterat hushållsavfall. Du måste separera gamla batterier och ackumulatorer som inte är inneslutna i det gamla utrustningen, samt lampor som kan tas ut ur den gamla utrustningen utan att förstöras, från den gamla utrustningen utan att förstöra den innan du lämnar in den till en insamlingsplats. Separera gammal utrustning för att förbereda den för återanvändning.

2. Batterier och ackumulatorer



Ägare av gamla apparater måste i regel separera gamla batterier och ackumulatorer som inte är inneslutna i den gamla apparaten innan de lämnas in till en insamlingsplats. Detta gäller inte om de gamla apparaterna lämnas in till offentliga avfallshanteringsföretag och där separeras från andra gamla apparater för att förberedas för återanvändning.

3. Möjligheter att lämna in gamla apparater

Ägare av gamla apparater från privata hushåll kan lämna in dessa till insamlingsställen hos offentliga avfallshanteringsföretag eller till återlämningsställen som inrättats av tillverkare eller återförsäljare i enlighet med Elektro G. En onlineförteckning över insamlings- och återlämningsställen finns på webbplatsen: https://www.stiftung-ear.de eller https://www.take-e-back.de.

4. Information om dataskydd

Begagnade apparater innehåller ofta känsliga personuppgifter. Detta gäller särskilt apparater inom informations- och telekommunikationsteknik, såsom datorer och smartphones. Observera i ditt eget intresse att varje slutanvändare själv är ansvarig för att radera uppgifterna på de begagnade apparater som ska kasseras.

5. Återtagandeplikt för återförsäljare

Återförsäljare med en försäljningsyta för elektriska och elektroniska apparater på minst 400 m2 samt återförsäljare av livsmedel med en total försäljningsyta på minst 800 m2, som flera gånger per kalenderår eller permanent erbjuder och tillhandahåller elektriska och elektroniska apparater på marknaden, är skyldiga att

- när de levererar en ny elektrisk eller elektronisk utrustning till en slutanvändare, att kostnadsfritt ta tillbaka en gammal utrustning av samma typ från slutanvändaren, som i huvudsak har samma funktioner som den nya utrustningen, på leveransplatsen eller i dess omedelbara närhet, och
- på begäran av slutanvändaren kostnadsfritt ta tillbaka gamla apparater som inte är större än 25 cm i någon yttermått i detaljhandelsbutiken eller i dess omedelbara närhet; återtagandet får inte kopplas till köp av en elektrisk eller elektronisk apparat och är begränsat till tre gamla apparater per apparattyp.

6. Betydelsen av symbolen ”genomstruken soptunna”



Symbolen med en överkorsad soptunna, som regelbundet återfinns på elektriska och elektroniska apparater, anger att den aktuella apparaten vid slutet av sin livslängd ska samlas in separat från osorterat hushållsavfall.

- Tillverkarens registreringsnummer
- Som tillverkare enligt ElektroG är vi registrerade hos den ansvariga stiftelsen Elektro-Altgeräte Register (Nordostpark 72, 90411 Nürnberg) under följande registreringsnummer: WEEE-Reg.-Nr. DE86467979

Home Deluxe GmbH
Schanzeweg 2
32312 Lübbecke
Tyskland
Tel.: +49 (0)5743 6181-0
www.home-deluxe-gmbh.de

GA-158-00_fiana
2023/11